SCHEMAT MONTAŻU PUDŁA LOKOMOTYWY

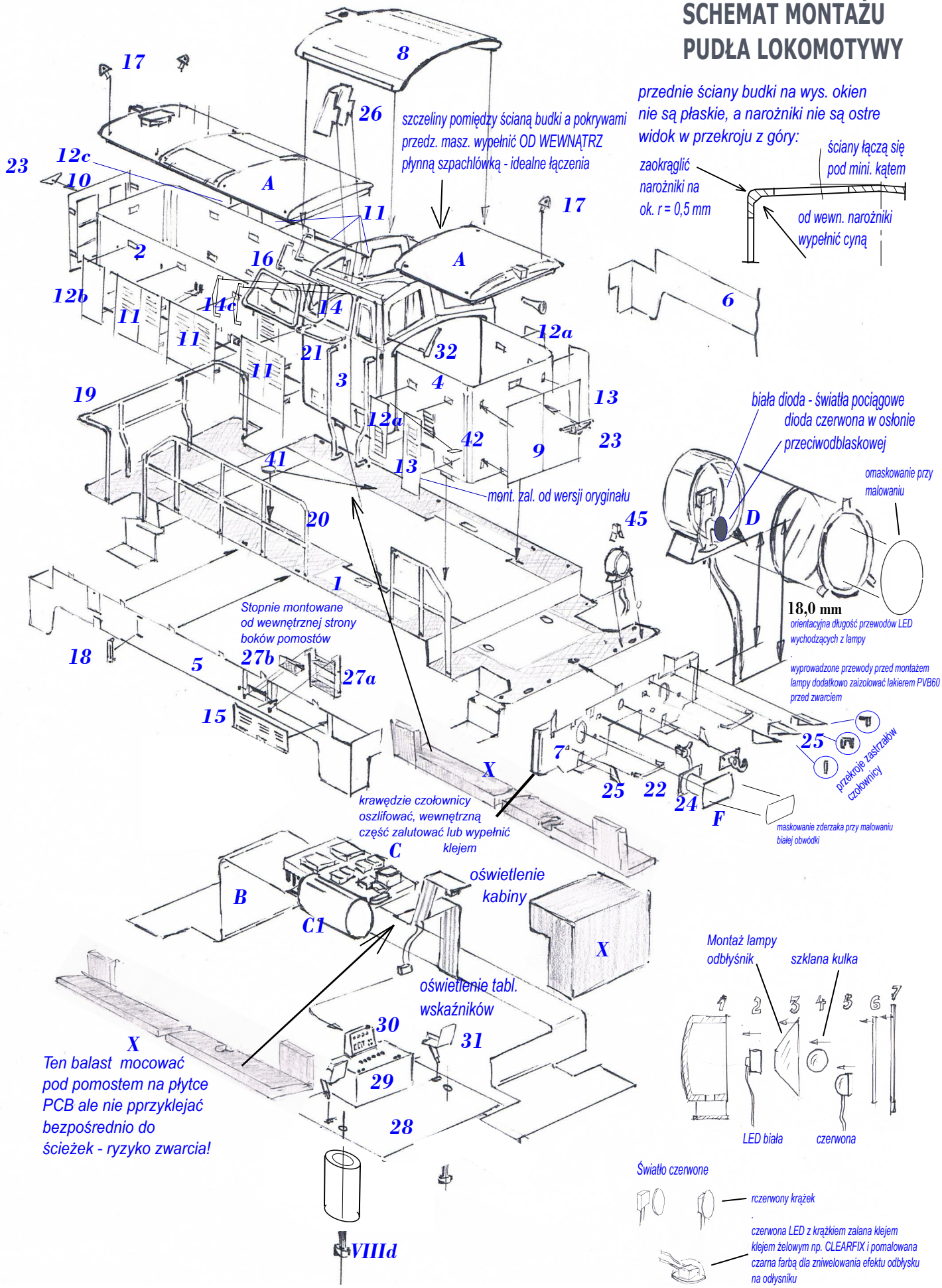

H0 MODEL by piotr66 alfapiotr@poczta.onet.pl